# Kompaktní výkonové relé (25A)
# (pro automobilové aplikace)

# FTR-P3

- **jeden přepínací kontakt (1 form C - SPDT)**
- **odolné kontakty s osvědčeným materiálem**
- **nízká spotřeba**
- **snadný návrh desky plošných spojů (vývody po obvodu, cívka a kontakty odděleně)**
- **verze se širší mezerou mezi kontakty (0,6mm)**
- **balení v tubách pro automatické osazování**

## • PARAMETRY

| **KONTAKTY:** | | **CÍVKA:** | |
|---|---|---|---|
| Uspořádání | 1 přepínací (1 form C, SPDT) | Jmenovité napětí | 9 až 12V= |
| Materiál | stříbro-cínový oxid – indium | Jmenovitý příkon | 0,6W |
| Úbytek napětí (odpor) | max. 100mV (při 2A 12V=) | Pracovní teplota | -40°C až +85°C |
| Zatížitelnost | 14V= 25A (zablokovaná motor. zátěž) | | |
| Max. tekoucí proud | 25A / 1 hodinu (25°C, plné vybuzení) | | |
| Max. nárazový proud | 35A | **OSTATNÍ:** | |
| Max. spínaný proud | 35A 16V= | Očekávaná životnost | |
| Min. spínaná zátěž | 6V= 1A | mechanická | min. $10x10^6$ cyklů |
| | | elektrická (motor) | min. $100x10^3$ cyklů (zablok.) |
| Doba přítahu | max. 10ms (při jmenovitém napětí) | | |
| Doba odpadu | max. 5ms (při jmenovitém napětí) | Hmotnost | cca 4,5g |

## • OBJEDNACÍ KÓD

[příklad] FTR-P3 C N 012 W1 ***

(a) (b) (c) (d) (e) (f)

| | | |
|---|---|---|
| (a) | řada relé | FTR-P3: řada FTR-P3 |
| (b) | uspořádání kontaktů | C : 1 přepínací (1 form C, SPDT) |
| (c) | mezera mezi kontakty | N : 0,3 mm |
| (d) | jmenovité napětí cívky | 009 : 9V=<br>010 : 10V=<br>012 : 12V= |
| (e) | materiál kontaktů | W1 : stříbro-cínový oxid – indium |
| (f) | volitelné značení | *vyhrazeno pro volitelná provedení* |

Pozn.: Aktuální značení na relé vypouští řetězec „FTR-“

**© 2002 MICRORISC s.r.o.**

*Informace zde uvedené mají pouze informativní charakter a byly převzaty z firemní literatury výrobce - **www.fceu.fujitsu.com***
*Autorizovaný distributor pro ČR, SR, PL: MICRORISC s. r. o. , Dělnická 222, 506 01 JIČÍN, **www.microrisc.com***

## • PARAMETRY CÍVKY

| typ | jmenovité napětí cívky (V) | odpor cívky (±10%) (Ω) | napětí přítahu (V) | napětí odpadu (V) | jmenovitý příkon (mW) |
|---|---|---|---|---|---|
| FTR-P3CN009W1 | 9 | 135 | 5,5 (20°C)<br>6,9 (85°C) | 0,75 | 600 |
| FTR-P3CN010W1 | 10 | 167 | 6,3 (20°C)<br>7,9 (85°C) | 0,9 | 600 |
| FTR-P3CN012W1 | 12 | 240 | 7,3 (20°C)<br>9,2 (85°C) | 1,0 | 600 |

Všechny hodnoty jsou měřeny při 20°C.

## • ROZMĚRY, VRTACÍ PŘEDPIS A ZAPOJENÍ VÝVODŮ

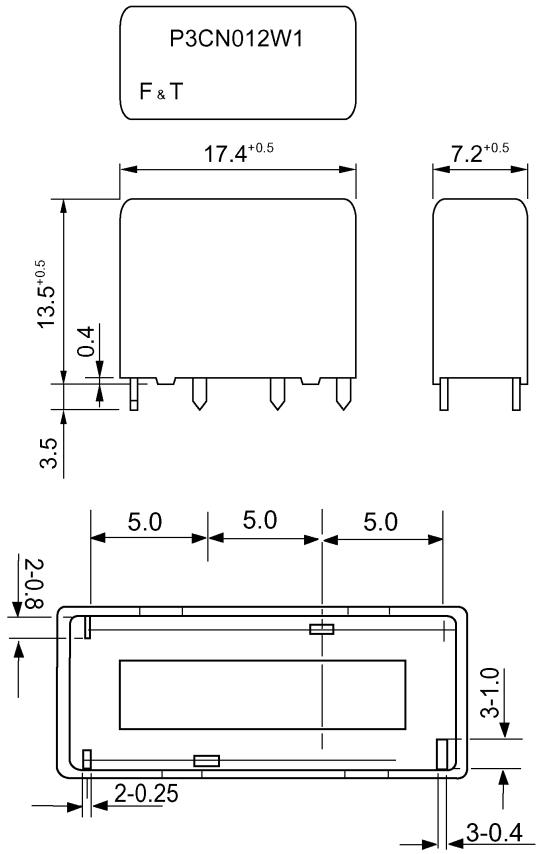


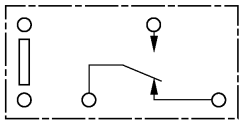

Pohled zespodu.

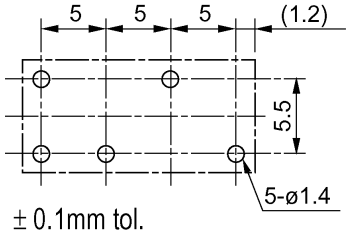


Kontakty kresleny v poloze bez napětí.

Rozměry v mm.

© 2002 MICRORISC s.r.o.